SERIE 1800 | HIDDEN СТЪКЛО

SERIES 1800 | HIDDEN GLASS

KSH Hadzhidimitrov
КСХ-Хаджидимитров ЕООД София, кв.Враждебна, ул. 3-та, 4 тел.: 02/ 943 45 34 www.obkov.com /e-mail: office@obkov.com

MADE IN ITALY

Механизъм за интериорна плъзгаща стъклена врата със скрита релса с плавно отваряне и затваряне до 80 кг

HIDDEN GLASS

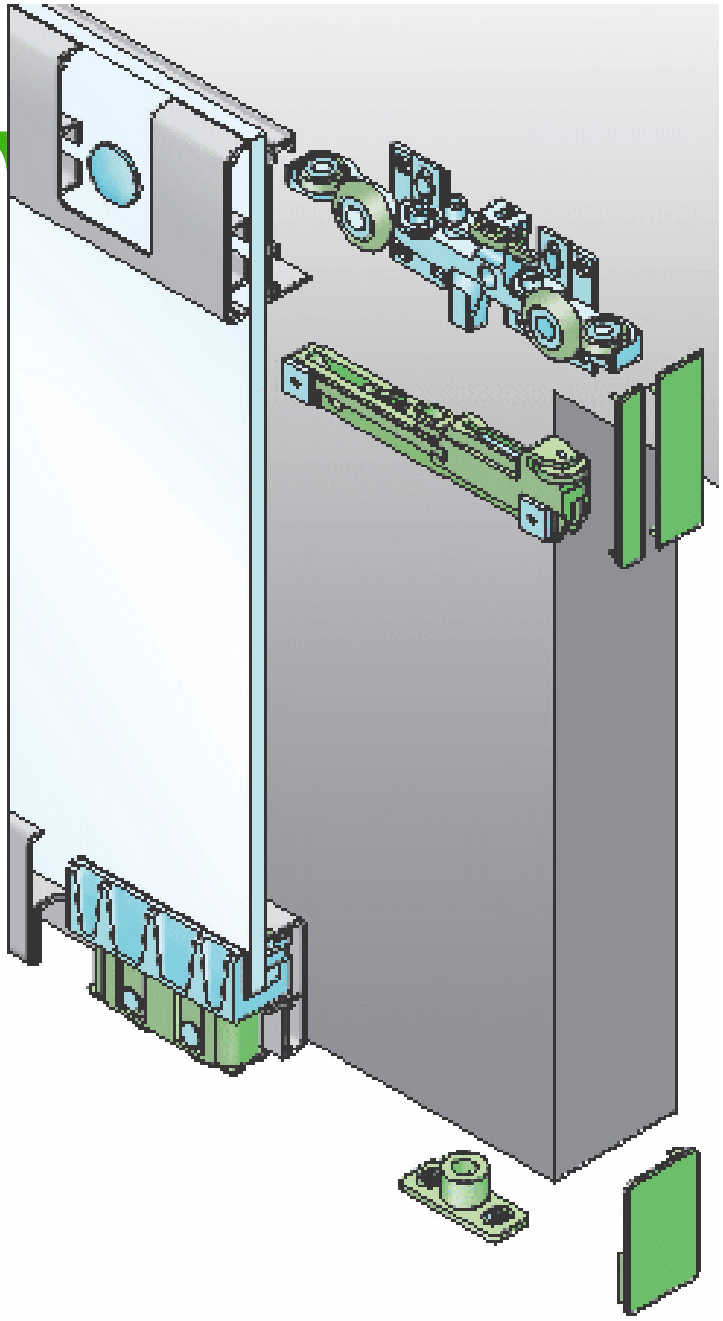

Цена за комплект за 1 плъзгаща врата с плавно отваряне и затваряне за стъкло 8/10/12 мм

Ширина на вратата до **1 150 мм**
Код: 742-1800-1150VAC
Цена: 522,00 лв с ДДС

Ширина на вратата до **1 450 мм**
Код: 742-1800-1450VAC
Цена - 591,00 лв с ДДС

/без дръжка и стъкло/

линк за монтаж: https://youtu.be/BBhpyKY9d-k

Опции:

Комплект 2 амортисьора до 40 кг за Hidden
Код: 742-1898 - **90,00 лв/к-т**

СЕРИЯ 1800 HIDDEN СТЪКЛО

SERIES 1800 Hidden glass

KIT 1800-1150 V - MAX 80 KG
KIT 1800-1450 V - MAX 80 KG

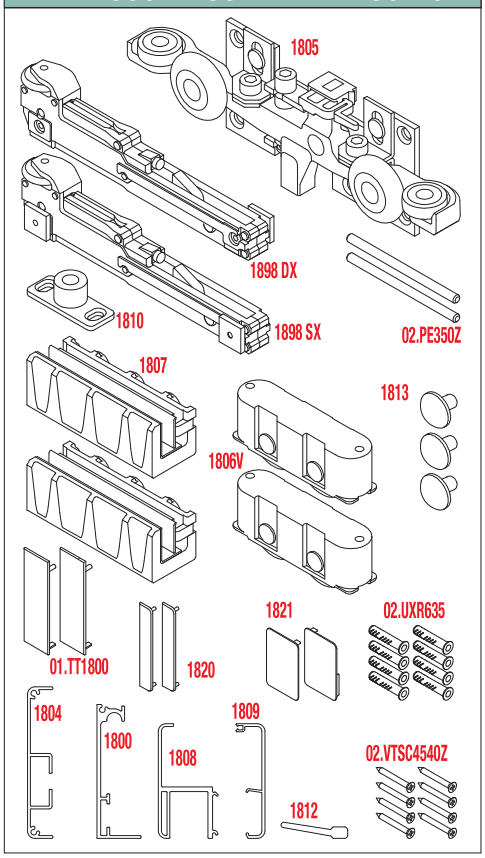

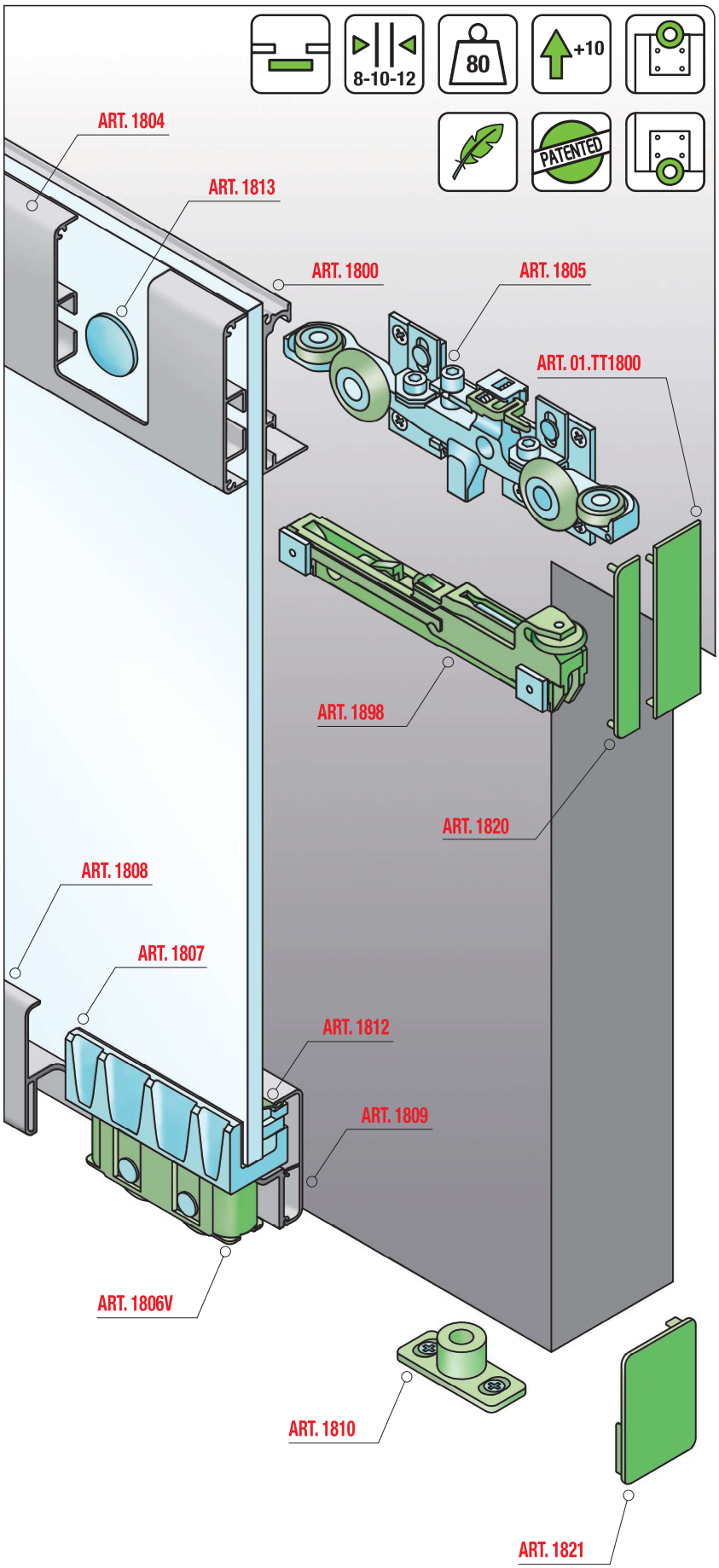

Части комплект/ *Kit Legend*

1805	Горен механизъм *Adjustable upper truck*
02.PE350Z	Щифт *Pin*
1898 DX-SX	Амортисьор ляв и десен (80 кг) *Soft Closing Stopper R-L (80kg)*
1810	Подов водач *Lower runner*
1806V	Долен механизъм *Glass Lower truck*
1807	Лапа за стъкло *Glass Clamp*
1813	Тапи за стъкло *Glass Stud*
01.TT1800	Крайна капачка *End cover*
1820	Крайна капачка *End cover*
1821 DX-SX	Крайна капачка (лява и дясна) *End Cover R-L*
02.UXR635	Дюбел *Dowel*
02.VTSC4540Z	Винт 4.5x40 *Screw 4.5x40*
1812	Уплътнител L=1150мм/1450 мм *Dust Lip L=1150mm / 1450mm*
1800	Горен профил L=1150мм/1450 мм *Upper profile L=1150mm / 1450mm*
1808	Долен профил L=1150мм/1450 мм *Lower profile L=1150mm / 1450mm*
1809	Долен капак L=1150мм/1450 мм *Lower Cover L=1150mm / 1450mm*
1804	Горен капак L=1150мм/1450 мм *Upper Cover L=1150mm / 1450mm*

СЕРИЯ 1800 HIDDEN СТЪКЛО
SERIES 1800 Hidden glass

Вертикален разрез без капак
Vertical section without cover

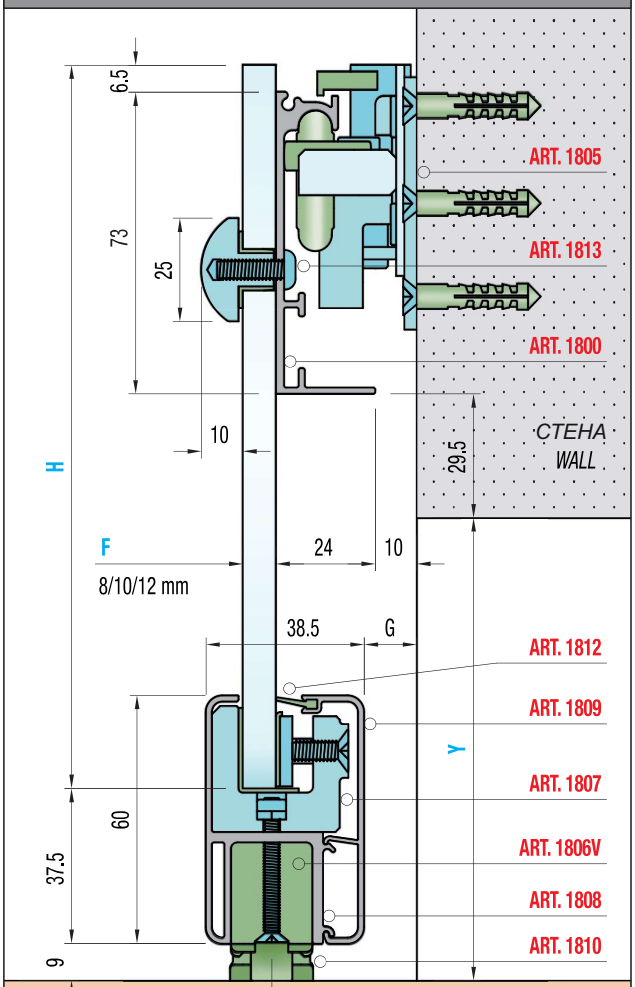

H =	Y + 62.5
K =	F + 27
G =	F + 4.5

Вертикален разрез с капак
Vertical section with cover

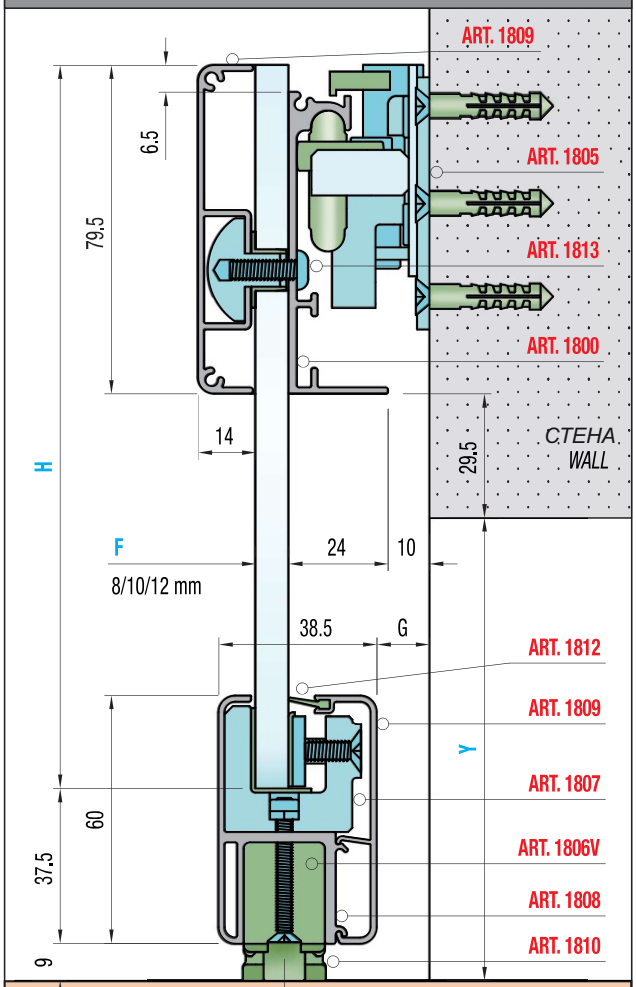

H =	Y + 62.5
K =	F + 27
G =	F + 4.5

Отвори на стъклото / *Glass door drilling*

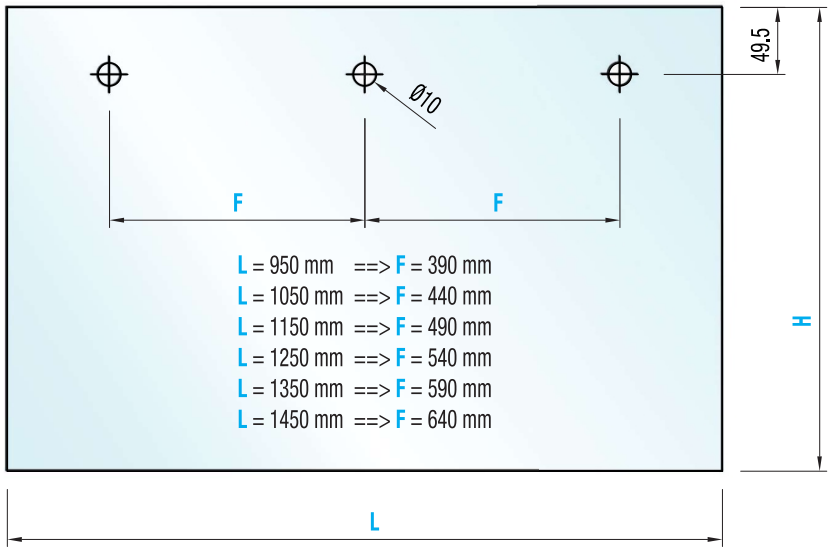

L = 950 mm ==> F = 390 mm
L = 1050 mm ==> F = 440 mm
L = 1150 mm ==> F = 490 mm
L = 1250 mm ==> F = 540 mm
L = 1350 mm ==> F = 590 mm
L = 1450 mm ==> F = 640 mm

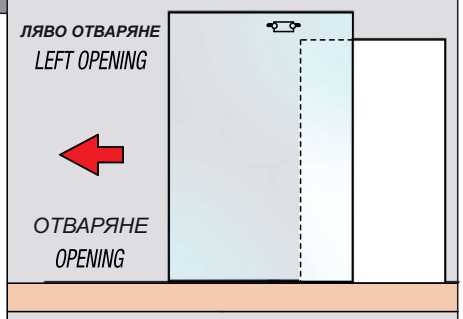

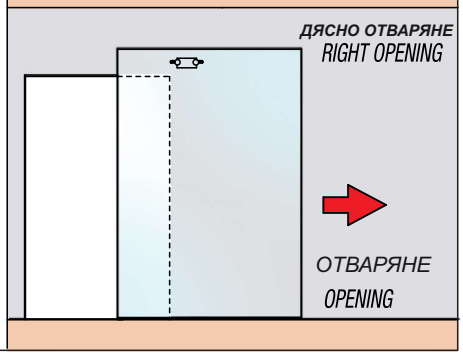

Стандартни размери за врата с пълно отваряне
Standard dimensions for door with complete doorway opening

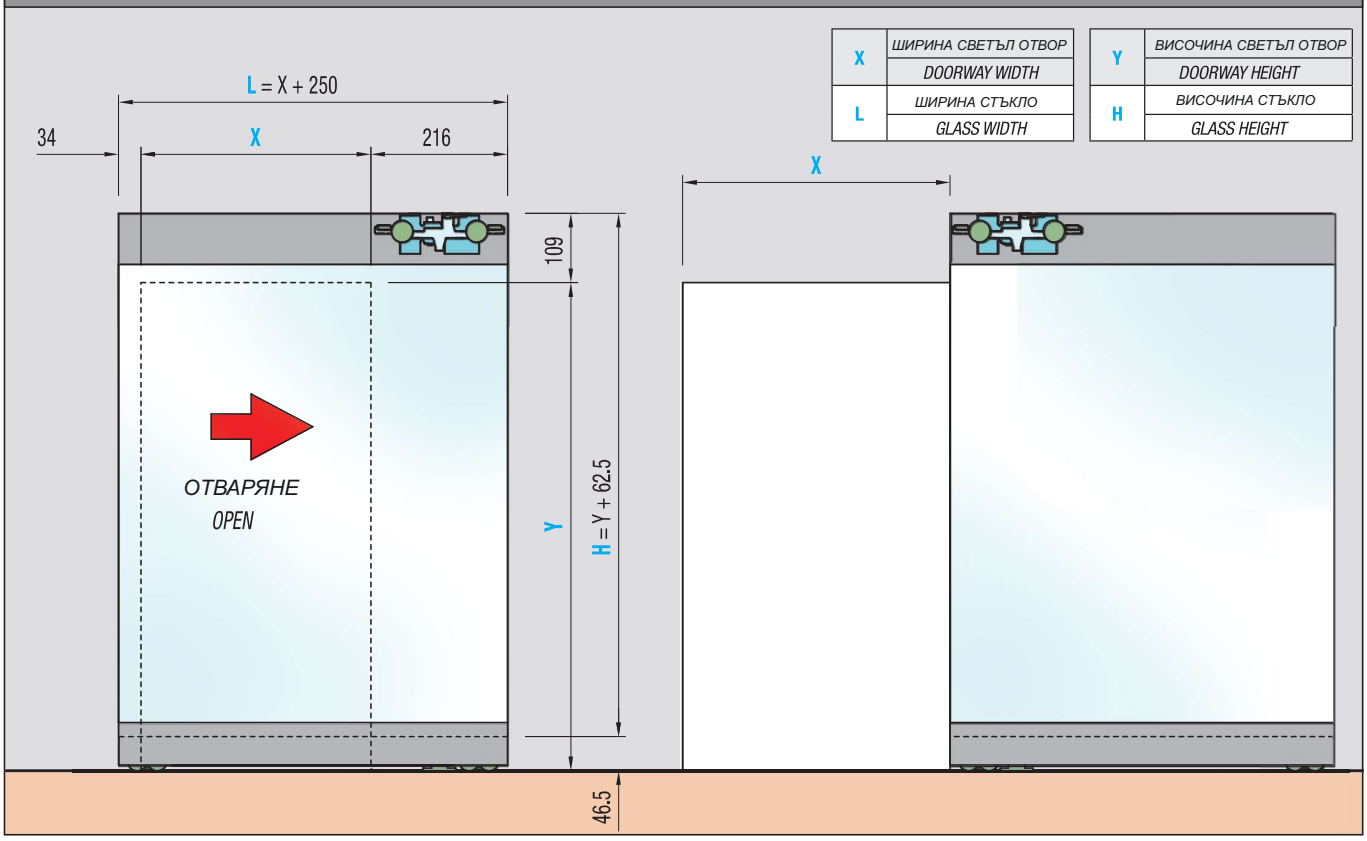

Стандартни размери за врата с частично отваряне
Standard dimensions for door with partial doorway opening

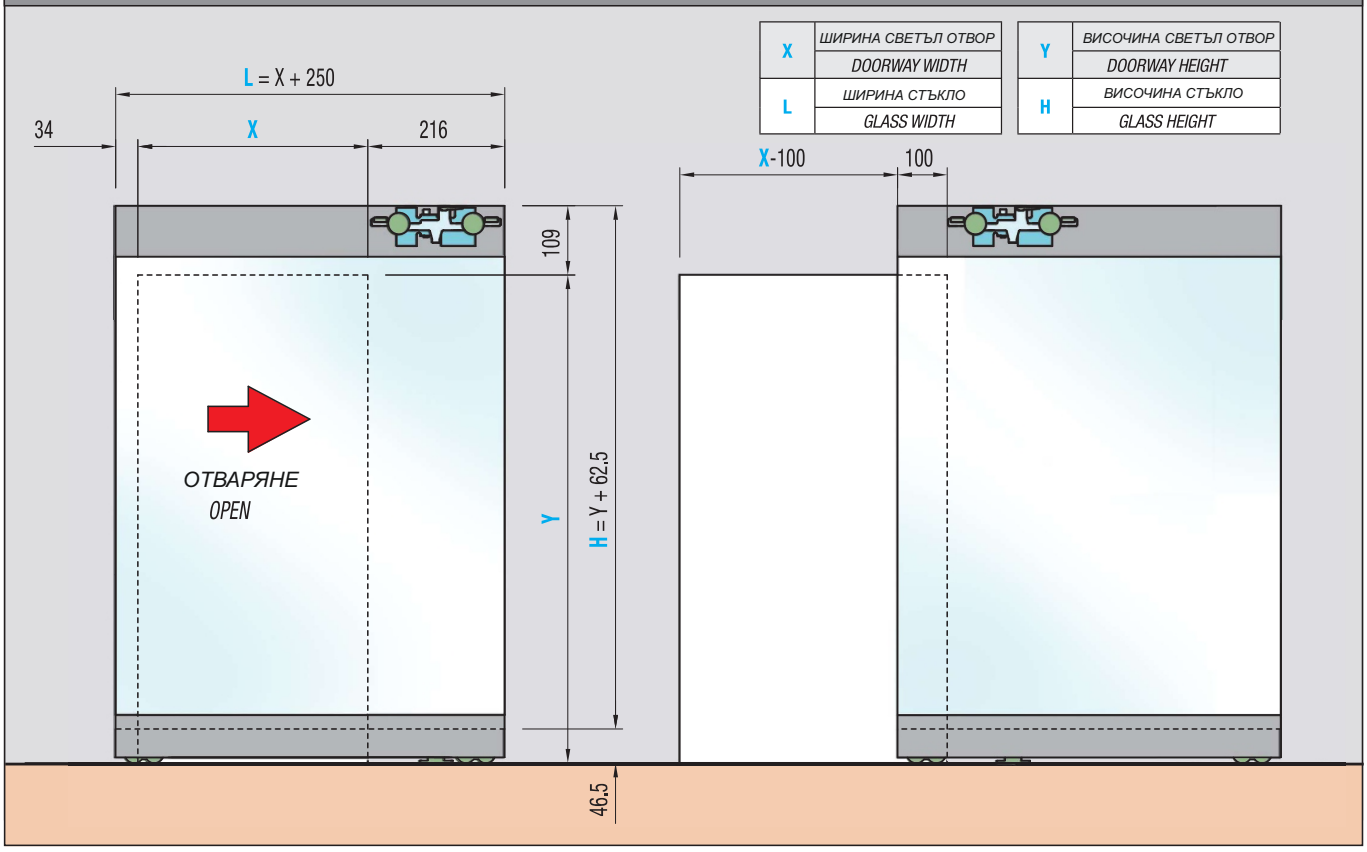

Позиция на горния и долния механизми / *Upper and lower guide position*

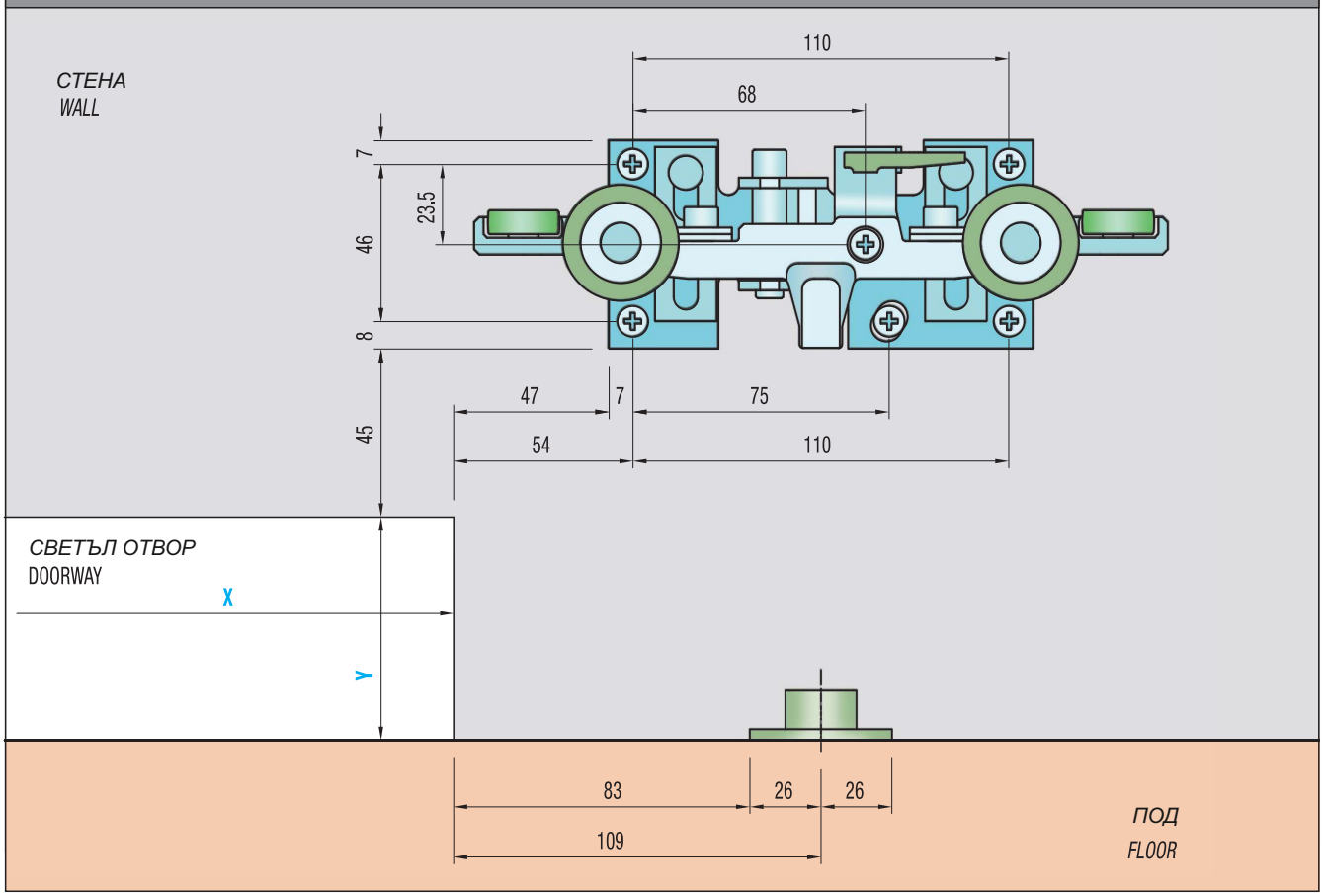

Позиция на амортисьорите при пълно отваряне / *Soft closing position for complete opening*

Позиция на амортисьорите при частично отваряне / *Soft closing position for partial opening*

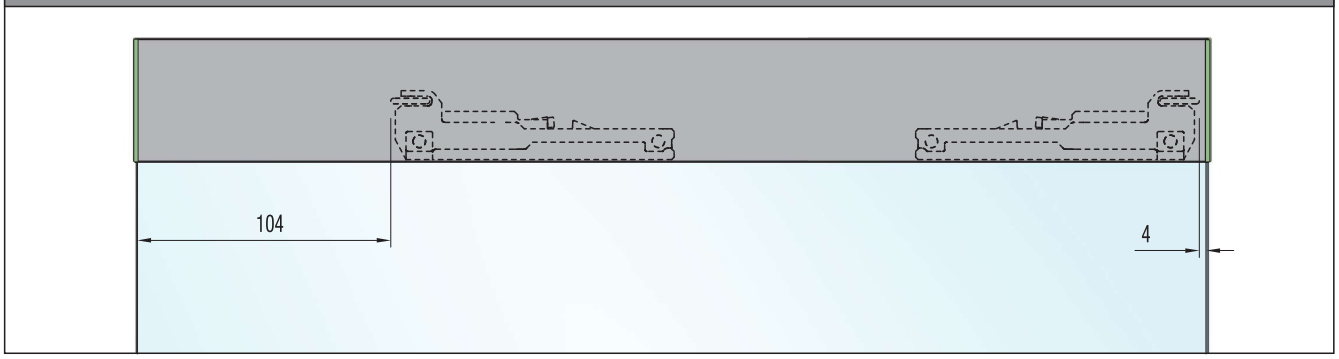

Автоматично активиране на амортисьорите

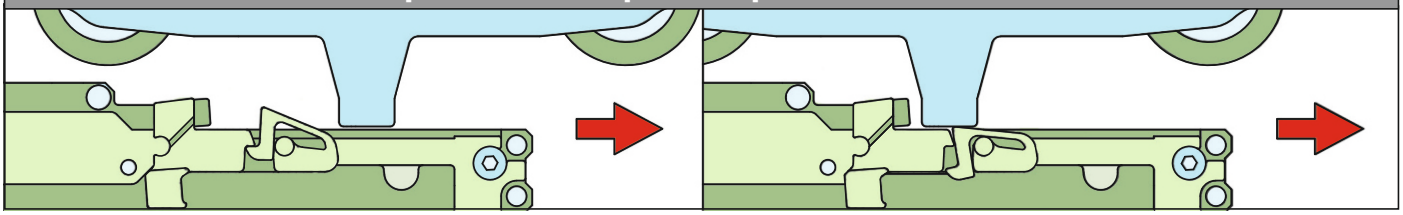

Инструкции за монтаж / Assembly instructions

1

Поставете вратата близо до горния механизъм, предварително закрепен към стената.
Проверете дали заключването не е задействано, както е показано на фигурите по-долу.

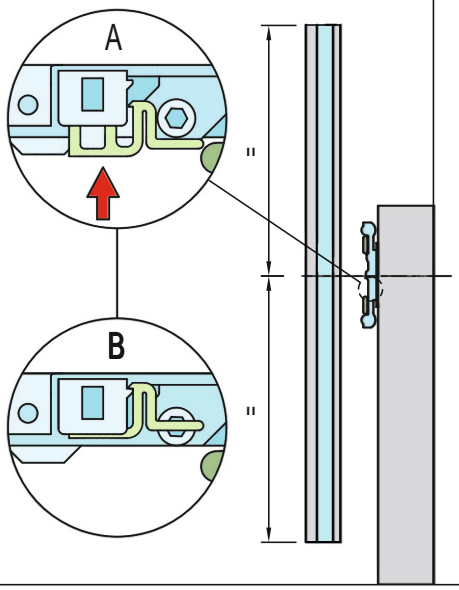

2

Поставете долния механизъм на вратата върху подовия водач ART. 0106

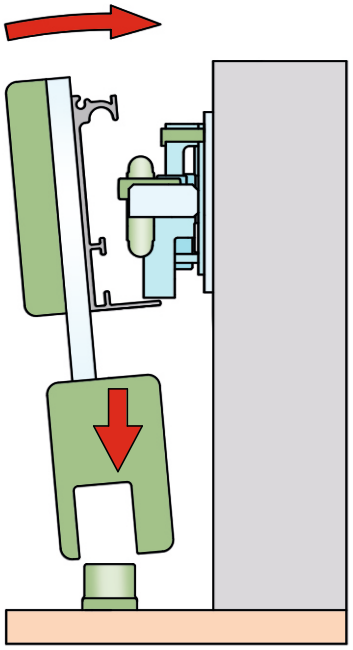

3 Поставете вратата във вертикално положение. Дръжте я притисната към горния механизъм до края на сглобяването.

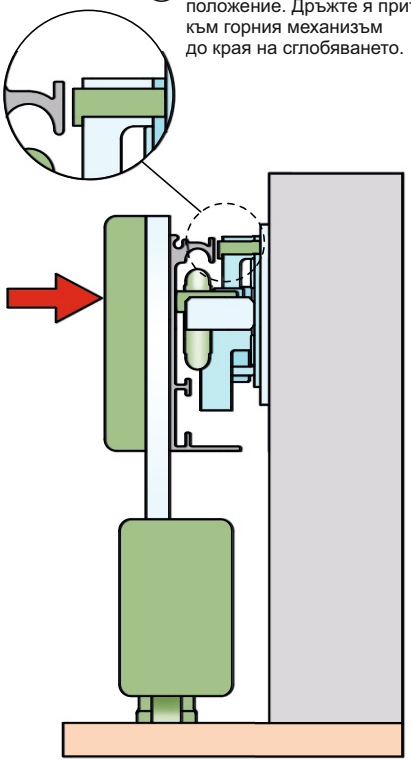

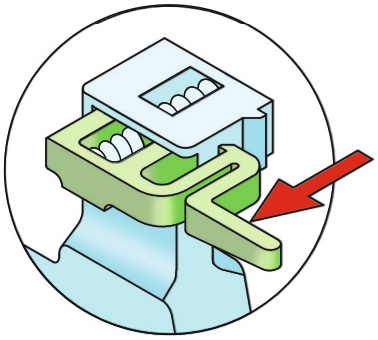

4 Дръпнете лоста за заключване

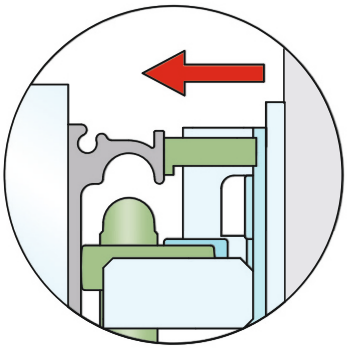

5 Закопчалката автоматично ще легне върху горния профил.

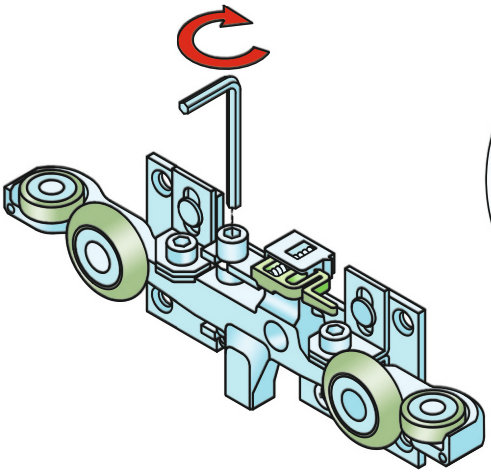

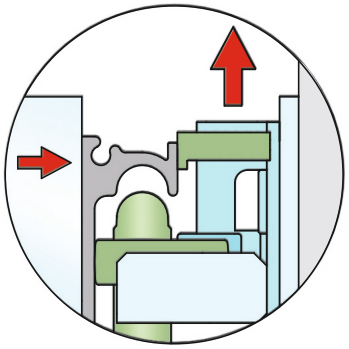

6 Кобилицата се издига, премествайки колелата по-близо до профила. Затегнете винта за регулиране на височината на конзолата за стена. Когато закопчалката издаде силно „Щракване“, спрете закрепването.

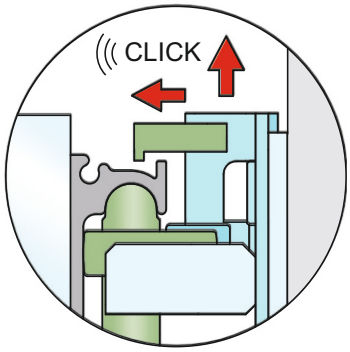

Регулиране на подравняването врата/стена

7

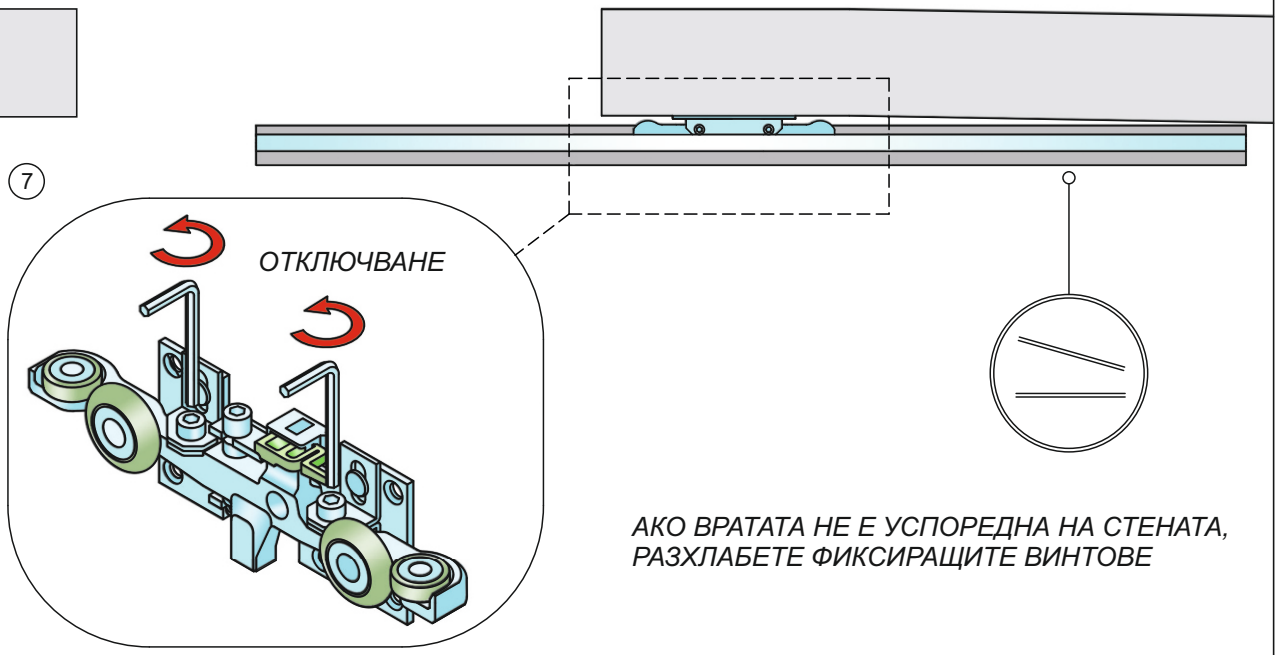

АКО ВРАТАТА НЕ Е УСПОРЕДНА НА СТЕНАТА, РАЗХЛАБЕТЕ ФИКСИРАЩИТЕ ВИНТОВЕ

8

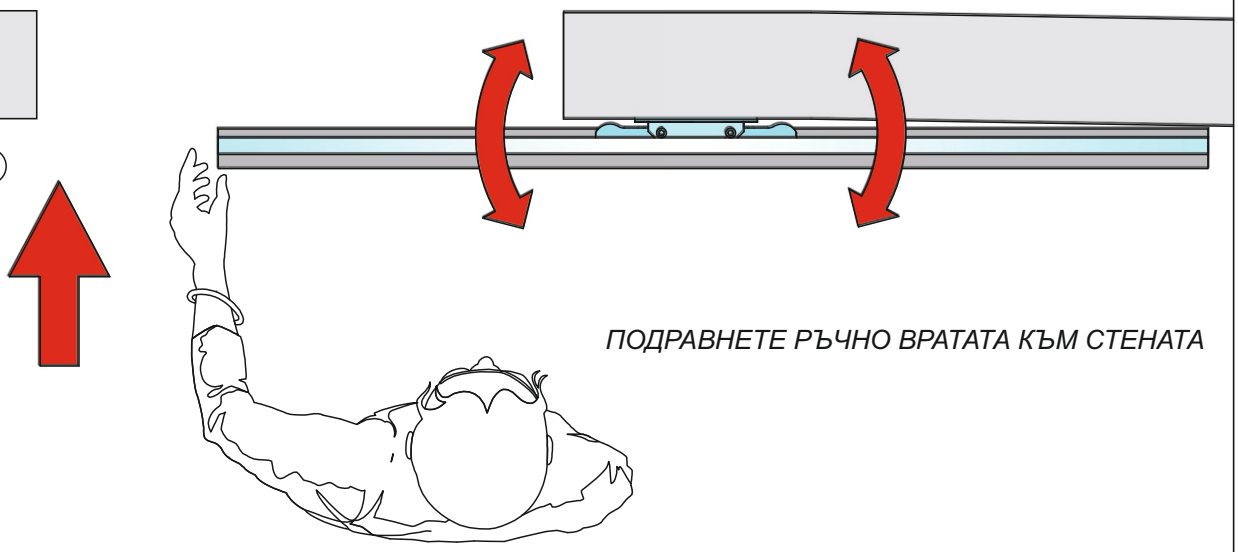

ПОДРАВНЕТЕ РЪЧНО ВРАТАТА КЪМ СТЕНАТА

9

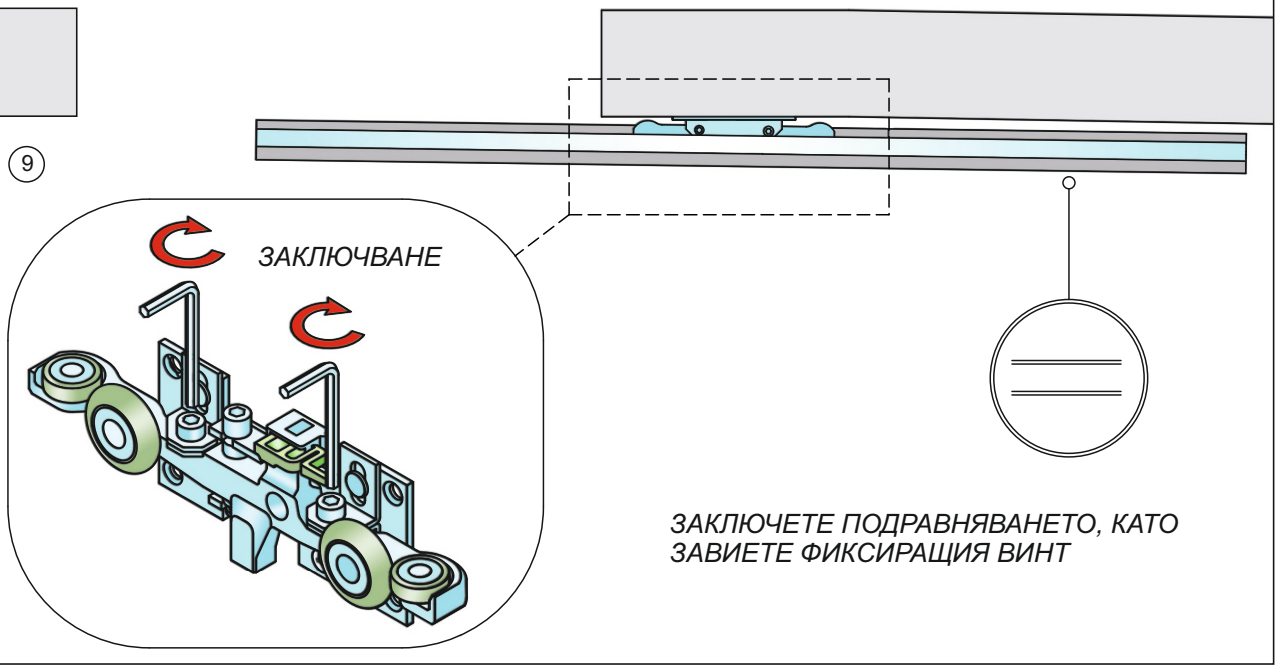

ЗАКЛЮЧЕТЕ ПОДРАВНЯВАНЕТО, КАТО ЗАВИЕТЕ ФИКСИРАЩИЯ ВИНТ